排水ポンプ車（水力式 30m³/min 級）配置図

排水ポンプ車（水力式 30 m³/min 級）

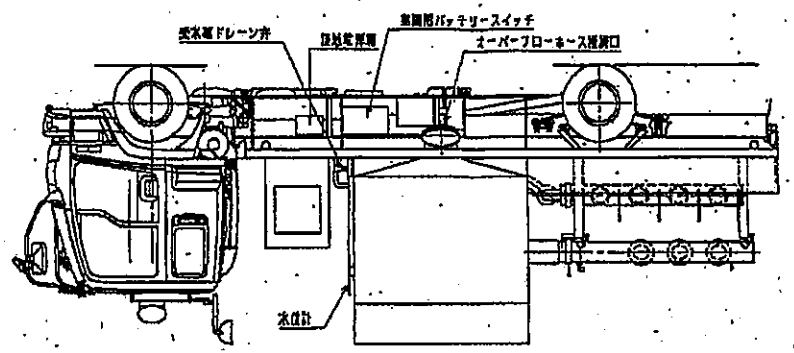

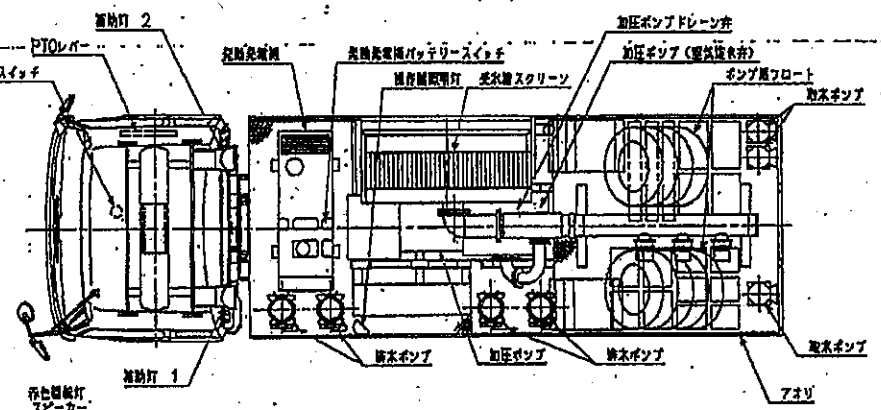

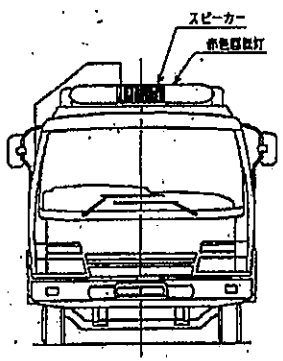

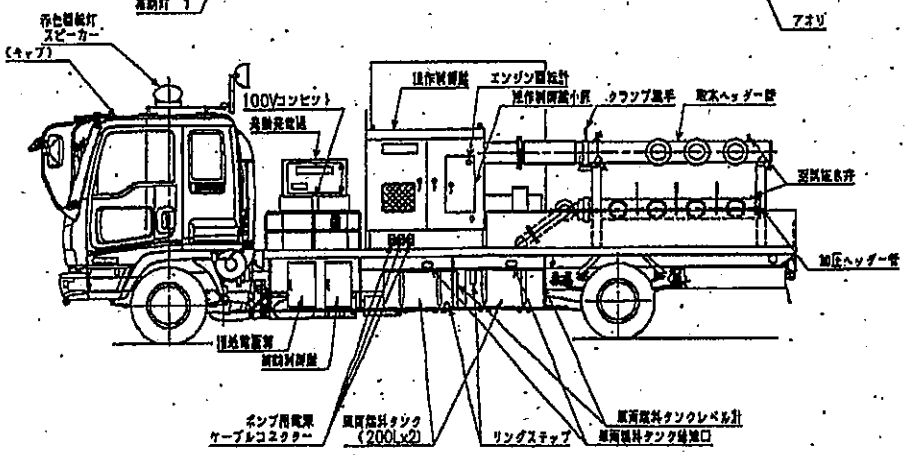

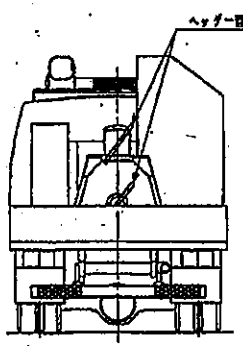

EBARA